SAUBERE FLUIDE FÜR SAUBERE ENERGIE

MP Filtri
Erstausrüster für **Filterkomponenten** von **Hydraulikaggregaten** und **Schmiersystemen** in **Windenergieanlagen**

MPFILTRI®

Erstausrüster für **Filterkomponenten** von **Hydraulikaggregaten** und **Schmiersystemen** in **Windenergieanlagen**

Zertifiziert nach ISO 9001 – Lager, Betreuung und Logistik weltweit

FLUIDFILTRATION IN HYDRAULISCHEN STEUERUNGEN

FLUIDFILTRATION IN GETRIEBESCHMIERANLAGEN

MESSGERÄTE FÜR DIE VERSCHMUTZUNGSÜBERWACHUNG VON FLUIDEN

MPFILTRI

Filtration von Getriebeschmieröl

Lieferant der Erstausrüstung für die Filtration
von Schmieranlagen von Getrieben und Lagern von Systemanbietern für Windturbinen der Weltmarktführer

Austausch-Filterelemente
passend für die Filtergehäuse namhafter Hersteller

Zwei-Stufen-Filtration
- Drahtgewebe-Vorfilter, Hauptfilter aus Glasfasergewebe
- Bypass-Schutz durch den Vorfilter

Entlüftungs- und Einfüllstopfen
SAW 115 Tankbelüftungsfilter und -trockner

Präzise Messtechnik

Analyse der Fluidverschmutzung
LPA3 – tragbares, hochpräzises Partikelzählgerät für Wartungsarbeiten und Laboreinsatz
ICM 2.0 und **ICM 4.0 mit WLAN** – Inline-Partikelzählgerät zur kontinuierlichen Überwachung der Verschmutzung im Betrieb

Merkmale
- Einfache Gerätehandhabung, eigenständig oder in Steuersysteme integriert
- Direkte Verschmutzungsanzeige nach ISO- und NAS-Standard
- Speicherung der Messdaten für die Langzeitüberwachung
- Datenaustausch und Kommunikationsmöglichkeit mit gängigen Datensystemen
- Geeignet für Schmier-, Hydraulik- und andere Fluide

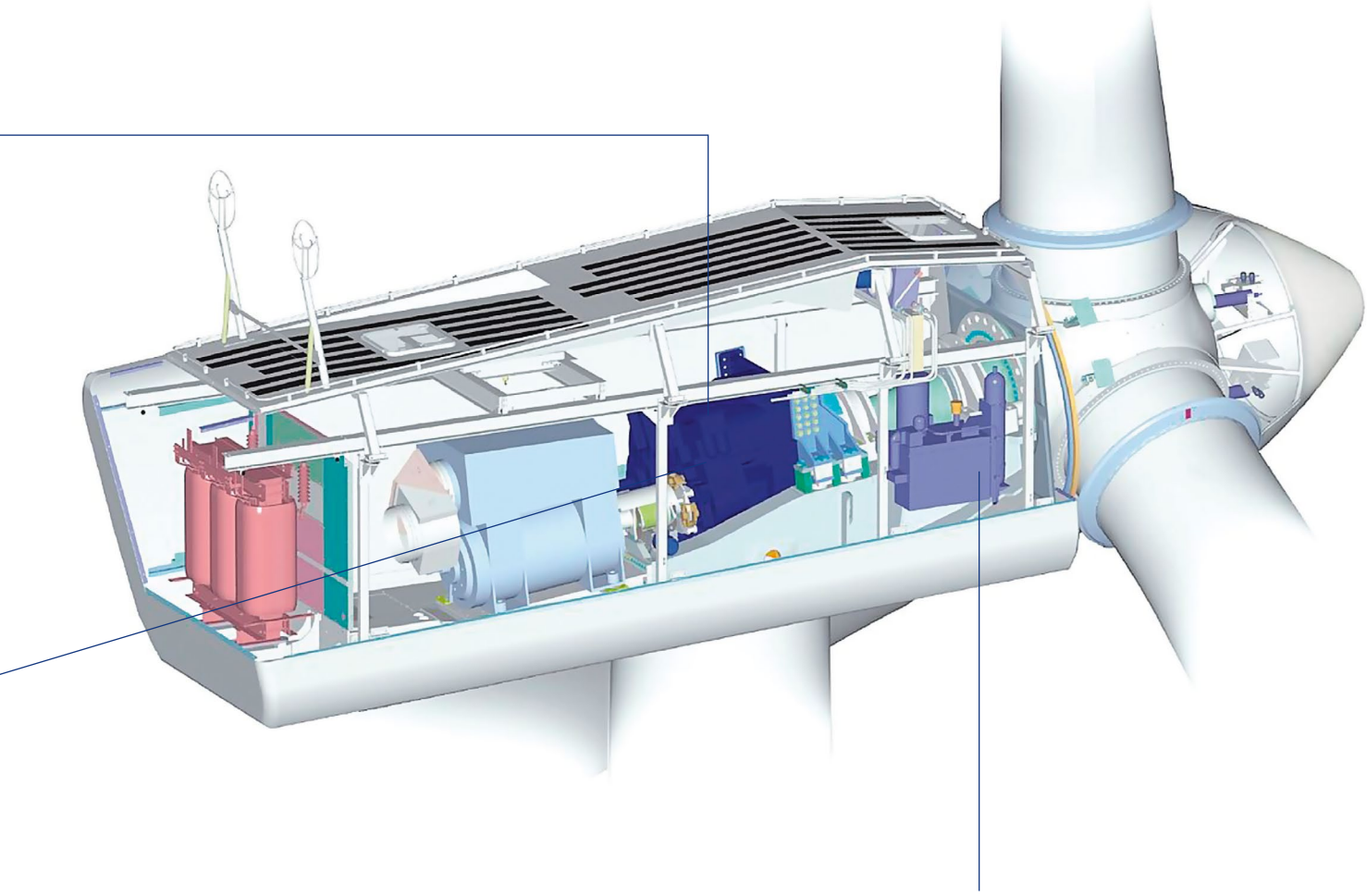

© Abbildung: BWE Bundesverband WindEnergie

Filtration in hydraulischen Steuerkreisen

Lieferant der Erstausrüstung

für die Filtration der Fluide in Hydraulikaggregaten von Windturbinen der Weltmarktführer

Austausch-Filterelemente

für Druck- und Rücklauffilter in hydraulischen Steuersystemen und Aggregaten

- Hohe Schmutzaufnahmekapazität
- Lange Lebensdauer
- Partikel-Abscheidegrad größer 99,9 % / β > 1000
- Hohe Betriebssicherheit und Filtrationsleistung auch nach langer Einsatzdauer und ungünstigen Betriebsverhältnissen

Alternativen zu Filterelementen verschiedener Hersteller	
MAHLE Spin-On-Patrone PX37-13-2-smx10 (old type: HC 35)	**MP FILTRI Spin-On-Patrone** CSP40060A10A
MAHLE DIN-Filterelement PI 23100 RN smx10	**MP FILTRI DIN-Filterelement** CU900A10ANP01

Spezial-Filterelemente (2-Stufen-Element)	
MAHLE Filterelement H 1300 RN2 010 /Sonder WK H 2600 RN2 010 /Sonder WK	**MP FILTRI Filterelement** DK320DSA10ANDP01 DK340DSA10ANDP01
HYDAC Filterelement 1300 R 010 BN4HC/-B4-KE50 2600 R 010 BN4HC/-B4-KE50	**MP FILTRI Filterelement** DK320DSA10ANDP01 DK340DSA10ANDP01
PALL Filterelement HC8300FKS39H-YC11	**MP FILTRI Filterelement** PL0103DSA10ANDP01
ARGO Filterelement K3.1449-66 K3.1493-66	**MP FILTRI Filterelement** DK320DSA10ANDP01 DK340DSA10ANDP01
BOSCH REXROTH Filterelement 65.1300.PWR10/G40-000-B4-M 65.2600.PWR10/G40-000-B4-M	**MP FILTRI Filterelement** DK320DSA10ANDP01 DK340DSA10ANDP01

Laborgetestete Filtrationsleistung

GARANTIERTE FILTRATIONSLEISTUNG NACH ISO-NORM

ISO 2941	Prüfung der Bruch-/Berstbeständigkeit
ISO 2942	Nachweis der einwandfreien Fertigungsqualität
ISO 2943	Nachweis der Verträglichkeit mit der Druckflüssigkeit
ISO 3723	Verfahren zur Prüfung der Endscheibenbelastung
ISO 3724	Nachweis der Durchfluss-Ermüdungseigenschaften
ISO 3968	Bestimmung des Druckabfalles in Abhängigkeit von der Durchflusscharakteristik
ISO 16889	Prüfverfahren mit Mehrfachdurchgang zur Bestimmung der Filterleistung

WELTWEITES NETZWERK

HAUPTSITZ

10 NIEDERLASSUNGEN

ÜBER 100 VERTRIEBSHÄNDLER

Deutschland
Frankreich
USA
Russland
China
Vereinigtes Königreich
Indien
Kanada
Singapur
Vereinigte Arabische Emirate

PASSION TO PERFORM